Text-O-Meter

Text-O-Meter misst die Länge von beliebigen Textpassagen nach der Anzahl Zeichen und Zeilen

Text-O-Meter – Der Tachometer für Text!
Text-O-Meter misst die Länge von beliebigen Textpassagen nach der Anzahl Zeichen und Zeilen in einer Palette. Die Palette bleibt beim Arbeiten geöffnet, so dass Sie die Ergebnisse sofort sehen und beobachten können, wie der Text wächst.
Sie können die Länge der aktuellen Textauswahl, Textspalte oder der gesamten Textkette messen. Zusätzlich wird ein Wert für die Anzahl der Manuskriptzeilen angezeigt. Werte für Übersatz werden getrennt berechnet.

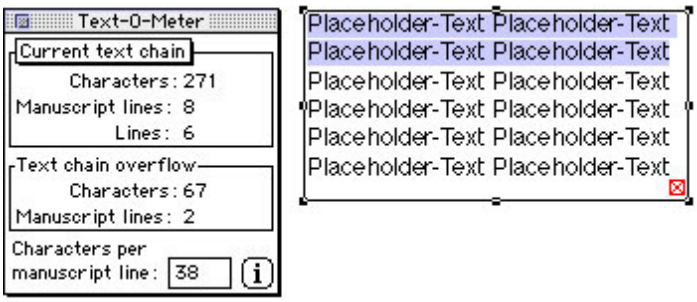

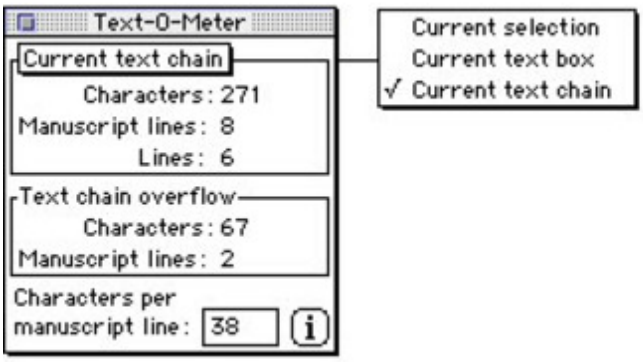

Kategorie

- XTension

Thema

- Text
- Utilities

Hersteller

- Softcare

Text-O-Meter 2.0

Betriebssystem
Mac OS:
9
Software
XPress:
3.32, 4.1x
Sprache

Deutsch, Englisch

Produktvariante
Vollversion

Lieferform
digital

Status
Produkt ausgelaufen

Angebot anfordern